SUCÇÃO: 2" BSP	RECALQUE: 1 1/2" BSP

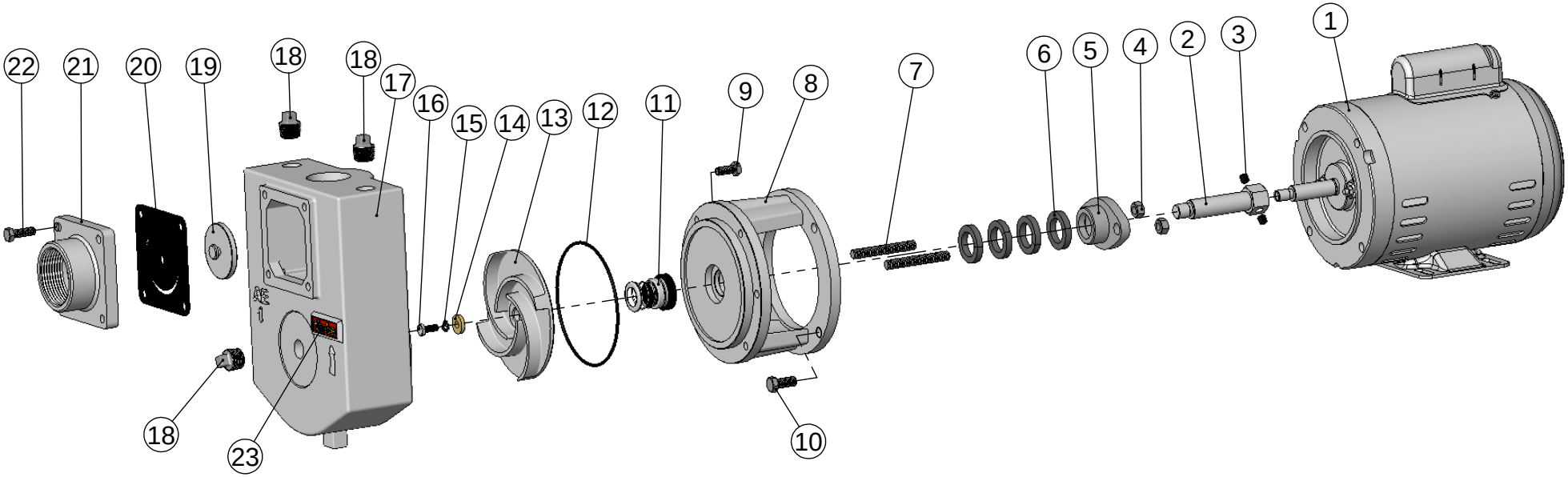

* Pe-as opcionais para veda-«o selo ou gaxeta

Pos.	Descri-«o	Unid.	Qtde	C·digo
23	Plaqueta pl§stica Thebe	P-	01	00997
22	Paraf. Sext.UNC 5/16" x 1"	P-	04	00307
21	Tampa AE-1/AE-2 suc-«o	P-	01	01430
20	Junta borracha AE-1/AE-2 TL-1297	P-	01	01393
19	Arruela v§lvula AE-1/AE-2	P-	01	01431
18	Buj«o 1/2" BSP	P-	03	00775
17	Carca-a AEX-1	P-	01	02872
16△	Paraf. Sext.UNC 1/4" x 5/8"	P-	01	00297
15	Arruela press«o 1/4"	P-	01	00355
14△	Arruela lisa lat«o TH/TJ-16 Gas./AEX-1	P-	01	01853
13	Rotor aberto R:9/16" UNF	P-	01	V.Tab R
12	Anel o'ring 120.32x2.62mm	P-	01	01223
11	* Selo mec©nico 3/4" T21	P-	01	00225
10	Paraf. Sext.UNC 3/8" x 7/8"	P-	04	00313
9	Paraf. Sext.UNC 5/16" x 3/4"	P-	06	00306
8	Tampa intermedi§ria THB/THL-13	P-	01	V.Tab 1
7	* Prisioneiro gaxeta R-16/18/20/RL-14/16	P-	02	00672
6	* Gaxeta amianto 1/4 "	Mt	0.46	00269
5	* Aperta gax. THB/THL/THS/AE-1/AE-2	P-	01	01748
4	Porca sext.UNC 3/8"	P-	02	00345
3	Paraf. Allen 5/16" x 5/16" S/C	P-	02	00335
2	* Alongamento RE-16/AE-2/AEX-1	P-	01	Tab 1
1	Motor el®trico IP21	P-	01	- . -

Tabela 1 - C·digos

Veda-«o	Along.	Tampa Int.
	Item 02	Item 08
Selo	00749	01627
Gaxeta	01434	01697

Tabela R - Rotores

Modelo	CV	Di©metro	C·digo
AEX-1	1.0	Ï 110x14	01565
	1.5	Ï 115x14	01566
	2.0	Ï 124x14	01567
	3.0	Ï 129x14	02862

thebe BOMBAS HIDRÁULICAS

	NOME	DATA				
EXECUTADO	A.P.Scarpel	09/02/09	△A	C2	Altera-«o Itens 14 e 16	29/03/11
LIBERADO	A.P.Scarpel	09/02/09	REVISì O	LOCAL	DESCRI¢ì O	DATA

AEX-1 Motor El®trico IP-21

DESENHO NÛ 467011

A4

ESCALA:1:6

MATERIAL : | PESO: | FOLHA 1 de 1 | UNID.: Mil²metro (mm)